NET TEO solution

Netzwerkschränke und Zubehör

Wir vernetzen Sie

Lösungsorientierte und fachkundige Projektberatung

Schnell, kompetent und zuverlässig

Produkte konfektioniert nach individuellen Kundenwünschen

Top Qualität zu fairen Preisen

Die NETTEC solution AG ist Hersteller und Distributor von Kommunikations- und Netzwerktechnik. Der Firmensitz Schlieren ist ein moderner Konfektionsstandort für Kupfer und Fiberoptic.

NETTEC solution AG beratet, beliefert und führt Dienstleistungen für Elektro-, Telekom-, und Informatikunternehmen aus. Ebenso werden Elektrofachhändler mit unseren Produkten beliefert.

Gerne beraten wir Sie persönlich. Wir freuen uns auf Ihre Anfrage.

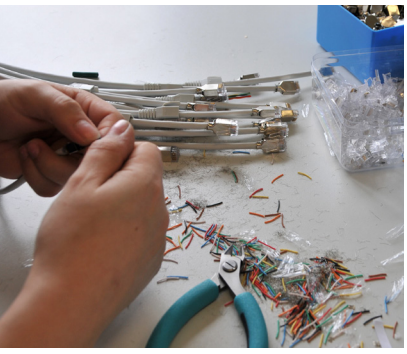

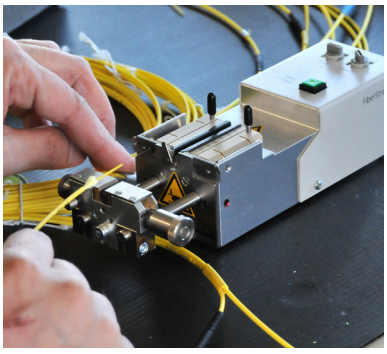

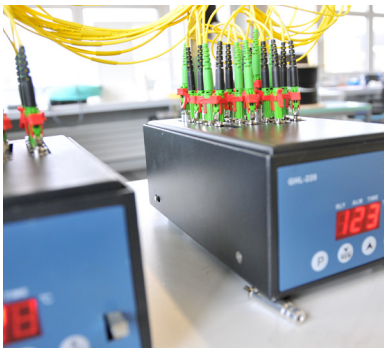

Impressum

Ausgabe Mai 2025
Herausgeber NETTEC solution AG

Kontakt

NETTEC solution AG
Badenerstrasse 116, 8952 Schlieren
044 500 90 60

info@ntcs.ch, www.ntcs.ch

Inhalt

Netzwerkschränke 4

Serverschränke 5
Netzwerkschränke 6
RZ-Schrank 8
Wandschränke 11
Flatboxen 12
Industrieschränke 13

Netzwerkschrank-Zubehör 15

Sockel 16
Nivellierfüsse & Laufrollen 16
Lüftungseinheiten 17
Steckdosenleiste 18
Fachboden & Tablar 19
Schublade 20
Baugruppenträger 20
Verschliesssysteme 21
Kupfer-Panel 22
Blindplatten 23
Anreihset & Schraubensatz 23

Rangiermaterial 25

Rangierpanel mit Bügeln 26
Kabelauffangschiene 27
Rangiermanagement 28
Rangierwannen 29

Allgemeine Geschäftsbedingungen 32

Netzwerkschränke

Ein breites Angebot an Netzwerkschränken und Wandschränken bietet Ihnen die NETTEC solution an. Die Racks sind in unterschiedlichen Massen, Ausbau- und Montagestandards erhältlich. Der Lagerstandort Schlieren ermöglicht eine zeitnahe Auslieferung der Produkte.

Auf den folgenden Seiten ist das Standartsortiment abgebildet. Gerne beraten wir Sie für Sonderlösungen im Bereich der Netzwerkschränke.

Serverschrank 19“, 42-47 HE

Die Serverschränke bestechen durch die hohe Traglast von 1000kg und die 3-Punkt-Verriegelung. Sie wurden für den benutzerfreundlichen Einbau von aktiven- und passiven Netzwerkkomponenten einhergehend mit einer sauberen Verkabelung entwickelt. Jeder Schrank wird aus bis 1 mm starkem Stahlblech gefertigt und sorgt auf Grund von spezieller Blechbiegetechnik als robuste Stahlkonstruktion für eine sehr gute Stabilität. Des Weiteren ist das Dach vorbereitet für den Einbau eines Lüftermoduls zur aktiven Entlüftung. Sie lassen sich in der Tiefe verstellen und sind zusätzlich mit Tiefenstreben im Schrank verbunden um so einen intensiven Ausbau mit 483 mm (19“)-Komponenten zu ermöglichen. Ein wichtiger Aspekt bei der Installation ist das Kabelmanagement. Jeder Schrank ist ausgestattet mit einem ausgestanzten Kabeleinlass mit Abdeckplatte im Boden.

Schutzklasse	IP20
Material	Front- und Rücktüren aus 70% perforiertem Stahl
Fronttür/Rücktüren	Fronttür im perforierten- bzw. Plexiglas-Bereich mit Wölbung nach Außen, 4-Punkt-Verriegelung, Rücktür doppelflügelig mit 3-Punkt-Verriegelung, Einsatz von Kabazylinder möglich 230° Türöffnungswinkel
Verschluss-System	Verschluss-System mit Schwenkhebelgriff an Front- und Rücktür (inkl. Profilhalbzylinder-Schloss)
Wände	horizontal geteilte Seitenteile (zwei pro Seite), abschließ- und abnehmbar
Füsse	inkl. 4 Stück Nivellierfüße sowie 4 Stück Rollen, welche bereits unter dem Schrank angebracht sind (vordere Rollen sind feststellbar)
Profilschienen	483 mm (19“) Profilschienen an der Vorder- und Rückseite innerhalb des Schrankes montiert, galvanisiert, in der Tiefe verstellbar und mit Markierung der Höheneinheit versehen
Traglast	1000 kg
Einbautiefe	für Komponenten min.-max.: 675-875 mm
Kabeleinlass	Aufschiebbarer Kabeleinlass mit Moosgummidichtung im Boden- und Dachmodul
Dach	vorbereitet für die Aufnahme einer Lüftereinheit, inkl. perforierter Abdeckung
Erdung	diverse Erdungspunkte im Schrank für Einbaukomponenten
Farbe	grau (RAL 7035) oder schwarz (RAL 9005)
Lieferung	komplett montiert, inkl. Installations-Set (Schrauben, Käfigmuttern, Unterlegscheiben)

Höheneinheit (HE)	Höhe x Breite x Tiefe [mm]	Artikelnummer grau	Artikelnummer schwarz
42 HE	1970 x 600 x1000	NTCS19SRV42U610GR	NTCS19SRV42U610SW
	1970 x 800 x1000	NTCS19SRV42U810GR	NTCS19SRV42U810SW
	1970 x 800 x1200	NTCS19SRV42U812GR	NTCS19SRV42U812SW
47 HE	2192 x 800 x1000	NTCS19SRV47U810GR	NTCS19SRV47U810SW

Netzwerkschrank 19“, 22-47 HE

Die Netzwerkschränke wurden für den benutzerfreundlichen Einbau von aktiven- und passiven Netzwerkkomponenten einhergehend mit einer sauberen Verkabelung entwickelt. Jeder Schrank wird aus 1 mm starkem Stahlblech gefertigt und sorgt auf Grund von spezieller Blechbiegetechnik als robuste Stahlkonstruktion für eine sehr gute Stabilität. Des Weiteren ist das Dach vorbereitet für den Einbau eines Lüftermoduls zur aktiven Entlüftung. Sie lassen sich in der Tiefe verstellen und sind zusätzlich mit Tiefenstreben im Schrank verbunden um so einen intensiven Ausbau mit 483 mm (19“)-Komponenten zu ermöglichen. Ein wichtiger Aspekt bei der Installation ist das Kabelmanagement. Jeder Schrank ist ausgestattet mit einem ausgestanzten Kabeleinlass mit Abdeckplatte im Boden.

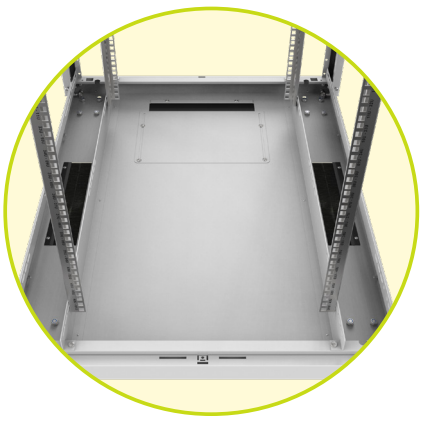

Schutzklasse	IP20
Fronttür	aus seitlichen Metallstreben mit Sicherheitsglas oder perforiertem Blech, 1-Punkt-Verriegelung, Einsatz von Kabazylinder möglich, 120° Türöffnungswinkel
Verschluss-System	mit Schwenkgriff an Fronttür
Wände	Rückwand und Seitenwände sind abschließ- und abnehmbar
Füsse	4 Nivellierfüße, welche bereits unter dem Schrank angebracht sind
Profilschienen	483 mm (19“) Profilschienen an der Vorder- und Rückseite innerhalb des Schrankes montiert, galvanisiert, in der Tiefe verstellbar und mit Markierung der Höheneinheit versehen
Traglast	600 kg, 2 verbaute Tiefenstreben für mehr Stabilität ab 26 HE (4 ab 32HE)
Kabeleinlass	Ausgestanzte Kabeleinlässe mit Kunststoffabdeckung im Boden links und rechts und im Dach (3-mal)
Dach	vorbereitet zur Aufnahme eines Lüfterelements (ausgestanzt)
Erdung	diverse Erdungspunkte im Schrank für Einbaukomponenten
Farbe	grau (RAL 7035) oder schwarz (RAL 9005)
Lieferung	komplett montiert, inkl. Installations-Set (Schrauben, Käfigmuttern, Unterlegscheiben)

Höhen-einheit (HE)	Höhe x Breite x Tiefe [mm]	Material Türe	Artikelnummer grau	Artikelnummer schwarz
22 HE	1097 x 600 x 600	Glas	NTCS1922U66GGR	NTCS1922U66GSW
	1079 x 800 x 800	Glas	NTCS1922U88GGR	NTCS1922U88GSW
26 HE	1275 x 600 x 600	Glas	NTCS1926U66GGR	NTCS1926U66GSW
	1275 x 800 x 800	Glas	NTCS1926U88GGR	NTCS1926U88GSW
32 HE	1542 x 600 x 600	Glas	NTCS1932U66GGR	NTCS1932U66GSW
	1542 x 800 x 800	Glas	NTCS1932U88GGR	NTCS1932U88GSW
	1542 x 800 x1000	Glas	NTCS1932U810GGR	NTCS1932U810GSW
36 HE	1719 x 600 x 600	Glas	NTCS1936U66GGR	NTCS1936U66GSW
	1719 x 800 x 800	Glas	NTCS1936U88GGR	NTCS1936U88GSW
	1719 x 800 x1000	Glas	NTCS1936U810GGR	NTCS1936U810GSW
42 HE	1986 x 600 x 600	Glas	NTCS1942U66GGR	NTCS1942U66GSW
	1986 x 600 x 800	Glas	NTCS1942U68GGR	NTCS1942U68GSW
	1986 x 800 x 800	Glas	NTCS1942U88GGR	NTCS1942U88GSW
	1986 x 800 x 800	Blech perforiert	NTCS1942U88PDGR	NTCS1942U88PDSW
	1986 x 800 x 800	ohne Türen und Wände	NTCS1942U88OTGR	NTCS1942U880TSW
	1986 x 800 x1000	Glas	NTCS1942U810GGR	NTCS1942U810GSW
	1986 x 800 x1000	Blech perforiert	NTCS1942U810PDGR	NTCS1942U810PDSW
	1986 x 800 x1000	ohne Türen und Wände	NTCS1942U810OTGR	NTCS1942U810PDSW
	1986 x 800 x1200	Glas	NTCS1942U812GGR	NTCS1942U812GSW
	1986 x 800 x1200	Blech perforiert	NTCS1942U812PDGR	NTCS1942U812PDSW
47 HE	2208 x 800 x 800	Glas	NTCS1947U88GGR	NTCS1947U88GSW
	2208 x 800 x 800	Blech perforiert	NTCS1947U88PDGR	NTCS1947U88PDSW
	2208 x 800 x1000	Glas	NTCS1947U810GGR	NTCS1947U810GSW
	2208 x 800 x1200	Glas	NTCS1947U812GGR	NTCS1947U812GSW
	2208 x1000 x1000	Glas	NTCS1947U1010GGR	NTCS1947U1010GSW

RZ-Schrank 19"

Die Serverschränke der PremioNET wurden für den benutzerfreundlichen Einbau von aktiven- und passiven Netzwerkkomponenten einhergehend mit einer sauberen Verkabelung entwickelt. Jeder Schrank wird aus bis zu 1,5 mm starkem Stahlblech gefertigt und sorgt auf Grund von spezieller Blechbiegetechnik als robuste Stahlkonstruktion für eine sehr gute Stabilität. Des Weiteren ist das Dach vorbereitet für den Einbau eines Lüftermoduls zur aktiven Entlüftung. Sie lassen sich in der Tiefe verstellen und sind zusätzlich mit Tiefenstreben im Schrank verbunden um so einen intensiven Ausbau mit 483 mm (19“)-Komponenten zu ermöglichen. Ein wichtiger Aspekt bei der Installation ist das Kabelmanagement. Jeder Schrank ist ausgestattet mit einem ausgestanzten Kabeleinlass mit Abdeckplatte im Boden.

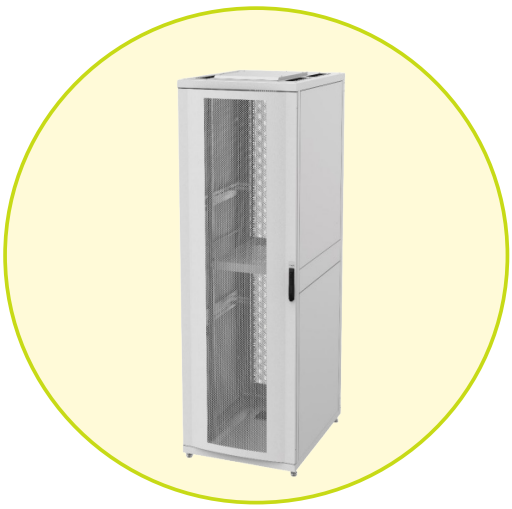

Schutzklasse	IP20
Seitenwände	innenverriegelt
Rack Anreihbar	mitt Seitenwänden
Fronttür	aus 70% perforiertem Stahl mit Wölbung nach Außen.Die Türen lassen sich leicht demontieren, Türanschlagwechsel kann gemacht werden
Rücktüren	geteilt aus 70% perforiertem Stahl (Doppelflügelige Rücktür) 230° Tür öffnungswinkel der Front- und Rücktüren
Verschluss-System	mit Schwenkgriff an Fronttür- und Rücktür. Fronttür mit 3-Punkt-Verriegelung und Rücktür mit3-Punkt-Verriegelung
Füsse	4 Stück Nivellierfüße, welche bereits unter dem Schrank angebracht sind
Profilschienen	483 mm (19“) Profilschienen an der Vorder- und Rückseite innerhalb des Schrankes montiert, galvanisiert, in der Tiefe verstellbar und mit Markierung der Höheneinheit versehen
Traglast	600 kg, 2 verbaute Tiefenstreben für mehr Stabilität ab 26 HE (4 ab 32HE)
Kabeleinlass	Seitliche Kabeleinführung über die ganze Seite im Boden und Dach Entfernbare Bodenplatten zur Kabeleinführung, mit Bürstenleiste im Boden
Dach	vorbereitet für die Aufnahme einer Lüftereinheit, inkl. perforierter Abdeckung
Erdung	diverse Erdungspunkte im Schrank für Einbaukomponenten
Farbe	Die Farbgebung erfolgt durch Pulverbeschichtung in den Farben Grau (RAL 7035) und schwarz (RAL 9005)
Lieferung	erfolgt komplett montiert.
Einbautiefe	für Komponenten min.-max.: 675-875 mm

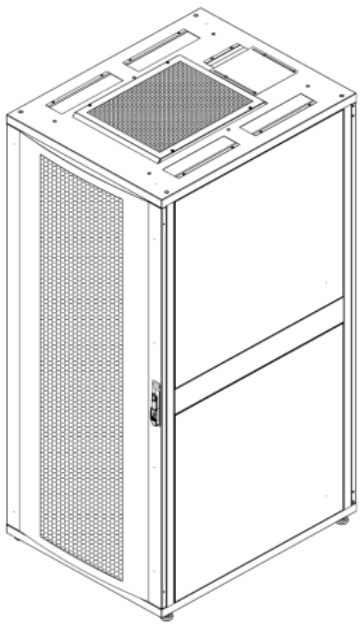

ISO VIEW

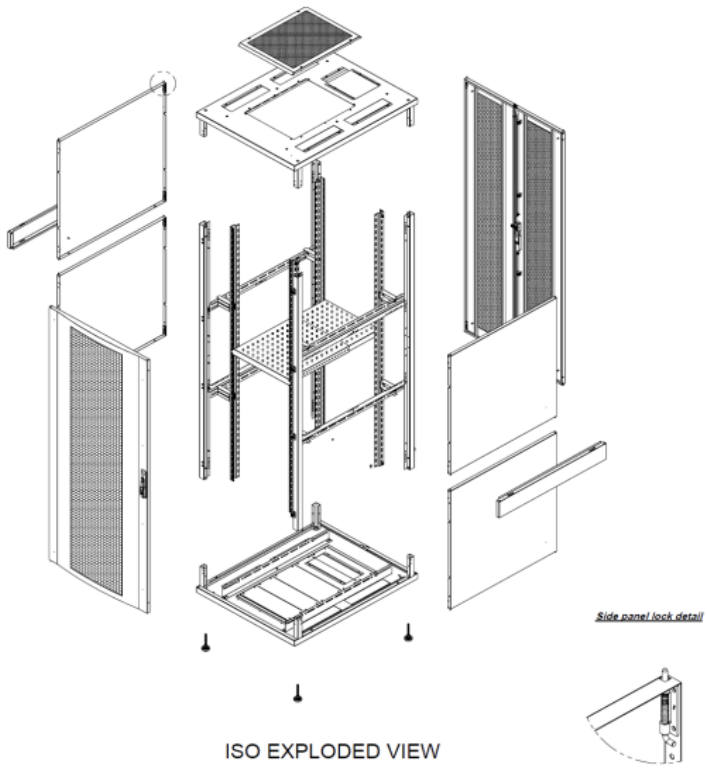

ISO EXPLODED VIEW

Schrankhöhe	Schrank Variabilitäat	Produktabmessungen	Artikelnummer
42HE	Perforierte Türe	1969x800x1000 mm	PN-RZ-19-42U-8-10-GR

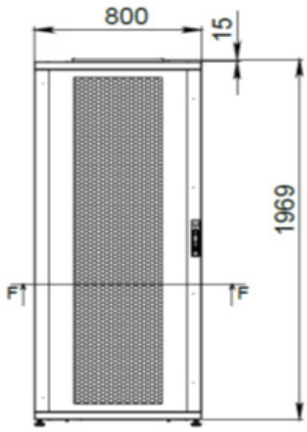

FRONT VIEW

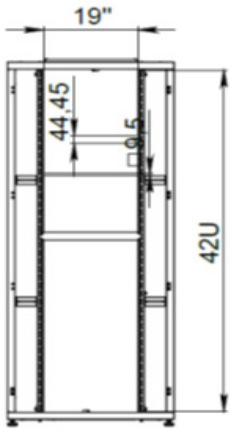

INSIDE VIEW
WITHOUT DOOR

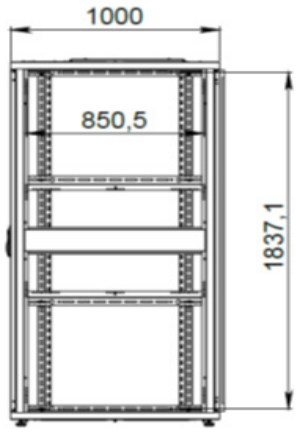

INSIDE VIEW
WITHOUT SIDE PANEL

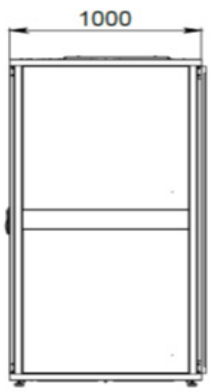

SIDE VIEW

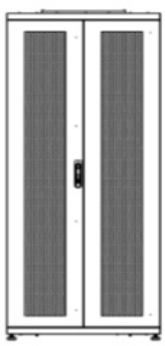

REAR VIEW

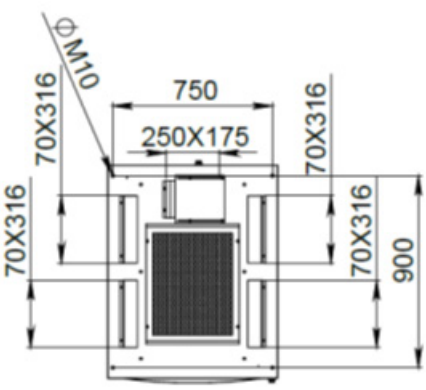

TOP VIEW

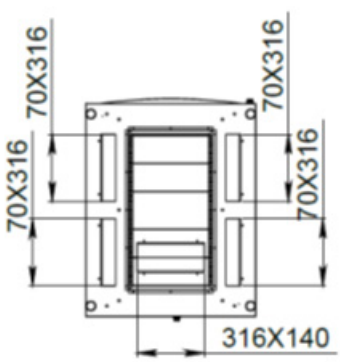

BOTTOM VIEW

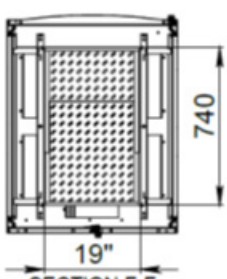

SECTION F-F
SCALE 1 : 30

Wandschrank 19“, 7-20 HE

Die Wandgehäuse sind aus einer robusten Stahlblechkonstruktion gefertigt. Die Stabilität wird durch die Schweißpunkte erhöht. Die Seitenteile sind abnehmbar und die Wandmontage ist einfach und kann deshalb schnell vorgenommen werden. Durch Ihre Flexibilität sind die Wandgehäuse ideal für alle gängigen EDV- und Telekommunikationsanwendungen geeignet.

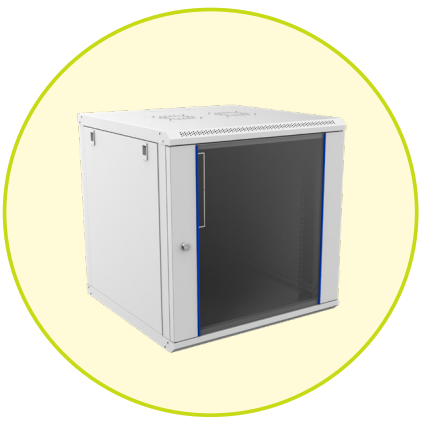

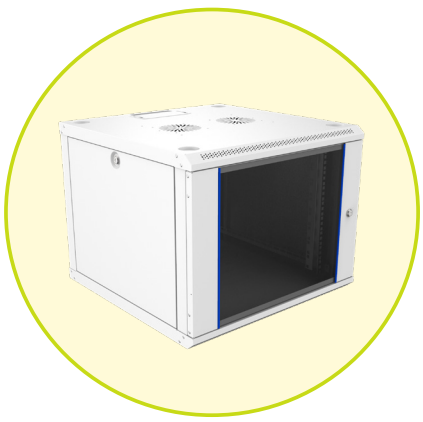

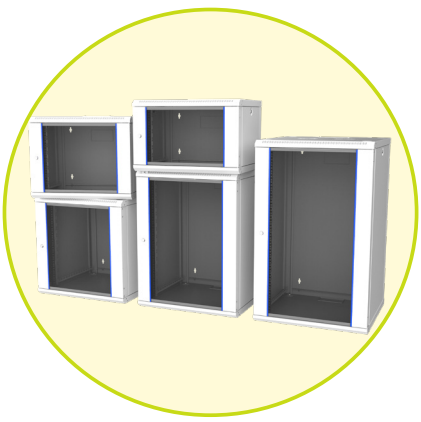

Schutzklasse	IP20
Material	1 mm robustes Stahlblech mit hoher Belastbarkeit, pulverbeschichtet
Fronttür	Sicherheitsglastür mit Stahlrahmen, 210° Öffnungswinkel, 1-Punkt-Verriegelung, Einsatz von Kabazylinder möglich
Profilschienen	483 mm (19“) Profilschienen an der Vorderseite innerhalb des Schrankes montiert, in der Tiefe verstellbar und mit Markierung der Höheneinheit versehen
Traglast	80 kg
Kabeleinlass	an Rückseite, Dach und Boden vorgestanzte Ausbrüche
Dach	vorbereitet zur Aufnahme eines Lüfterelements
Farbe	grau (RAL 7035) oder schwarz (RAL 9005)
Lüftungsschlitze	für aktive sowie passive Belüftung und Entlüftung
Erdung	4 Erdungspunkte (Boden, Seitenteil und Fronttür) mit Schutzkappen
Lieferumfang	Installations-Set (Schrauben, Käfigmuttern, Unterlegscheiben)

Höheneinheit (HE)	Höhe x Breite x Tiefe [mm]	Artikelnummer grau	Artikelnummer schwarz
7 HE	385 x 600 x 450	NTCS1907U6GR	NTCS1907U6SW
9 HE	474 x 600 x 450	NTCS1909U6GR	NTCS1909U6SW
	474 x 600 x 600	NTCS1909U66GR	NTCS1909U66SW
12 HE	607 x 600 x 450	NTCS1912U6GR	NTCS1912U6SW
	607 x 600 x 600	NTCS1912U66GR	NTCS1912U66SW
16 HE	785 x 600 x 450	NTCS1916U6GR	NTCS1916U6SW
	785 x 600 x 600	NTCS1916U66GR	NTCS1916U66SW
20 HE	963 x 600 x 600	NTCS1920U66GR	NTCS1920U66SW

Flatbox 19“, 7-21 HE

Die unmonierten Wandgehäuse sind aus einer robusten Stahlblechkonstruktion gefertigt. Die Gehäuse sind speziell designt worden, um Platz und Kosten zu sparen. Die Lieferung erfolgt unmontiert im Flat-Pack. Die Wandmontage ist einfach und kann schnell durgeführt werden. Durch ihre Flexibilität sind die Wandgehäuse ideal für alle gängigen EDV- und Telekommunikationsanwendungen geeignet.

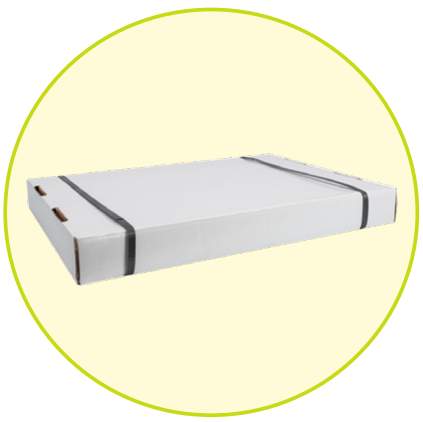

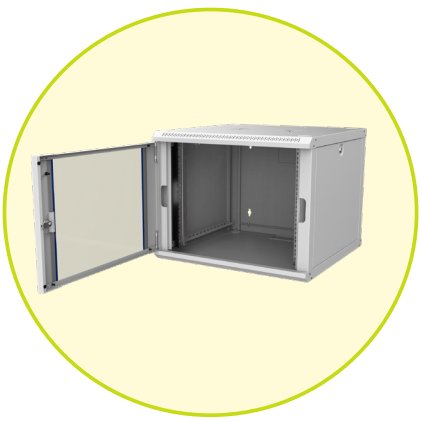

Schutzklasse	IP20
Material	1 mm robustes Stahlblech mit hoher Belastbarkeit, pulverbeschichtet
Fronttür	Sicherheitsglastür, 180° Öffnungswinkel, 1-Punkt-Verriegelung
Profilschienen	483 mm (19“) Profilschienen an der Vorderseite innerhalb des Schrankes montiert, in der Tiefe verstellbar
Kabeleinlass	im Boden (Plastikabdeckung und Bürstenleiste optional erhältlich)
Dach	vorbereitet zur Aufnahme (ausgestanzt) eines Lüfterelements
Farbe	grau (RAL 7035)
Lüftungsschlitze	für aktive sowie passive Belüftung und Entlüftung
Erdung	4 Erdungspunkte (Boden, Seitenteil und Fronttür) mit Schutzkappen
Lieferung	unmontiert im Flatback

Höheneinheit (HE)	Höhe x Breite x Tiefe [mm]	Artikelnummer
7 HE	370 x 540 x 400	NTCS1907UCSGR
9 HE	460 x 540 x 400	NTCS1909UCSGR
12 HE	595 x 540 x 400	NTCS1912UCSGR
	595 x 600 x 600	NTCS1912U6CSGR
15 HE	750 x 600 x 450	NTCS1915UCSGR
	750 x 600 x 600	NTCS1915U6CSGR
18 HE	880 x 600 x 450	NTCS1918UCSGR
	880 x 600 x 600	NTCS1918U6CSGR
21 HE	1120 x 600 x 450	NTCS1921UCSGR
	1120 x 600 x 600	NTCS1921U6CSGR

Industrieschrank 19“ IP55

Die Industrienetzwerkschränke sind gem. dem Schutzlevel IP55 gegen Staub- und Wassereindringung geschützt und bieten somit optimale Bedingungen für den benutzerfreundlichen Einbau von aktiven- und passiven Netzwerkkomponenten einhergehend mit einer sauberen Verkabelung im industriellen Umfeld. Die Farbgebung erfolgt durch eine 70-90 µ starke Pulverbeschichtung mit einer hohen Haftungsfähigkeit. Ein zusätzliche durchgeführter 500-stündiger Resistenztest gegen Salzbesprühung bekräftigt eine mögliche Betriebstemperatur von -25 °C bis zu + 70 °C. Die im Inneren verbauten (19“)-Profilschienen sind galvanisiert und mit einer Markierung der Höheneinheit versehen. Sie lassen sich in der Tiefe verstellen und sind zusätzlich mit Tiefenstreben im Schrank verbunden um so einen intensiven Ausbau mit 19“-Komponenten zu ermöglichen. Eine umlaufende Profillochungsstruktur unterstützt diesen zusätzlich. Jeder Schrank ist mit einem 100 mm hohen Sockel ausgestattet, welcher zusätzlichen Raum für Kabelüberlängen bietet. Im Boden eines jeden Schrankes befindet sich ein aufschiebbarer Kabeleinlass mit Moosgummidichtung sowie fünf PG-Kabeleinlässe. Umfangreich Zubhör ist erhältlich

Schutzklasse	IP55
Stossfestigkeit	IK10 geprüft
Fronttür	aus 70% perforiertem Stahl mit Wölbung nach Außen
Rücktüren	Geschlossene Stahlrücktür mit gefiltertem Lufteinlass
Türöffnungswinkel	130°
Verschluss-System	Front- und Rücktür mit hochqualitativen Schwenkhebelverschluss, abschließbar, 4-Punk-Verriegelung
Profilschienen	(19“) montiert vorne und hinten im Inneren, mit Markierung der Höheneinheit, tiefenvariabel
Traglast	1500 kg
Bodenchassis:	ausgestattet mit aufschiebbarem Kabeleinlass & PG-Kabeleinlässen (1x PG 48, 4x PG 21)
Dach	mit verschraubtem Sichtschutz vor Ringschrauben
Lieferung	inkl. montiertem Sockel
Lüftereinheit	optional erhältlich

Höheneinheit (HE)	Höhe x Breite x Tiefe [mm]
24 HE	1300x600x600
	1300x600x800
42 HE	2100x600x600
	2100x600x800
	2100x600x1000
	2100x600x1200
	2100x800x800
	2100x800x1000
	2100x800x1200

Anwendbare Normen

IP55 (IEC EN 60529)
EN ISO 2409 (Haftungsfestigkeit Pulverbeschichtung)
DIN EN 10142-2000 (Rahmenprofile)

Netzwerkschrank-Zubehör

Diverses Schrank-Zubhör wie Sockel, Rollen, Dachlüfter, Fachböden und Tablare, spezifische Schrank-Zusätze im Fiberoptic- und Kupferbereich und für ein sauberes Kabelrangiermanagement sind Bestandteile unseres Sortiments. Front- und Blindplatten können individuell beschrifttet werden.

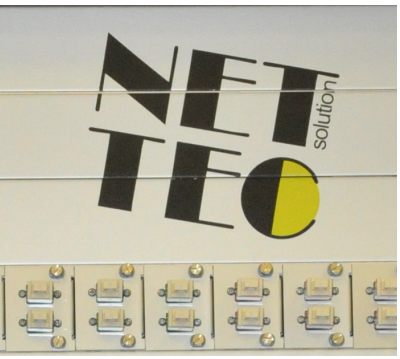

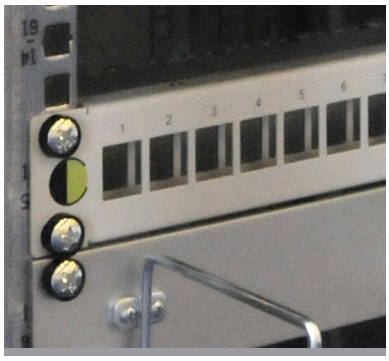

Sockel für Netzwerk- und Serverschränke

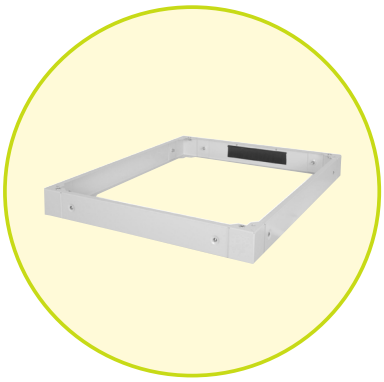

Abmessung	Höhe: 100 mm - Abnehmbare Seitenblenden
Material	1,5 - 2,0 mm starkes Stahlblech
Montage	Einfache Montage unter den Schränken
Kabeleinlass	Rückseitige Blende mit Bürstenleiste für Kabeldurchführung
Farbe	Grau (RAL 7035) oder Schwarz (RAL 9005)

Netzwerkschrankgrösse	grau	schwarz
600x600	NTCS19PLINTH66GR	NTCS19PLINTH66SW
800x800	NTCS19PLINTH88GR	NTCS19PLINTH88SW
800x1000	NTCS19PLINTH810GR	NTCS19PLINTH810SW
800x1200	NTCS19PLINTH812GR	NTCS19PLINTH812SW

Serverschrankgrösse	grau	schwarz
600x1000	NTCS19SRVPLINTH610GR	NTCS19SRVPLINTH610SW
800x1000	NTCS19SRVPLINTH810GR	NTCS19SRVPLINTH810SW
800x1200	NTCS19SRVPLINTH812GR	NTCS19SRVPLINTH812SW

Nivellierfüsse

Nivellierfüsse in einem Set von 4 Stück inklusive Montagematerial und sind somit sofort montierbar und einsatzbereit. Bieten eine Belastbarkeit pro Einheit von 250 kg.

Artikelnummer:	NTCS19FEET

Laufrollen

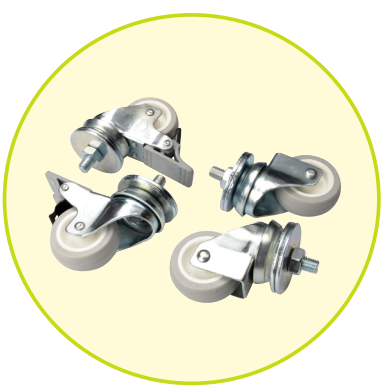

Die festellbaren Laufrollen kommen in einem Set von 4 Stück inklusive Montagematerial und sind somit sofort montierbar und einsatzbereit. Bieten eine Belastbarkeit pro Einheit von 250 kg.

Schranktyp	Artikelnummer
Wandschrank	NTCS19CASTORWG
Netzwerkschrank	NTCS19CASTORNT

Einschublüfter

Material	Gehäuse aus robustem Stahlblech Lüfter mit Gitterabdeckung
Ausbau	Inkl. Thermostat, einstellbar von 0 °C bis zu +70 °C Ein-/Ausschalter
Farben	Grau RAL 7035 oder Schwarz RAL 9005

Farbe	Artikelnummer
grau	NTCS19FAN41HEGR
schwarz	NTCS19FAN41HESW

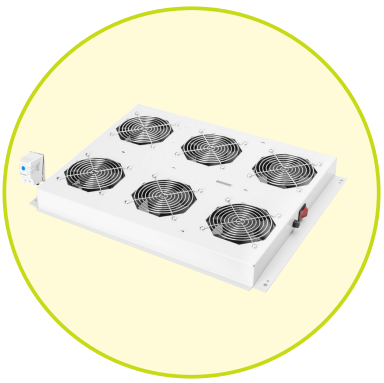

Dachlüftereinheit für Serverschrank

Material	Gehäuse aus robustem Stahlblech Lüfter mit Gitterabdeckung
Ausbau	Inkl. Thermostat, einstellbar von 0 °C bis zu +70 °C Ein-/Ausschalter
Farben	Grau RAL 7035

Anzahl Lüfter	Artikelnummer
4 Lüfter	NTCS19FAN4SRVGR
6 Lüfter	NTCS19FAN6SRVGR

Dachlüftereinheit 4 Lüfter für Netzwerkschränke

Material	Gehäuse aus robustem Stahlblech Lüfter mit Gitterabdeckung
Ausbau	Inkl. Thermostat, einstellbar von 0 °C bis zu +70 °C Ein-/Ausschalter
Farben	Grau RAL 7035 oder Schwarz RAL 9005

Farbe	Artikelnummer
grau	NTCS19FAN4NTGR
schwarz	NTCS19FAN4NTSW

Dachlüftereinheit 2 Lüfter für Wandschränke

Material	Gehäuse aus robustem Stahlblech Lüfter mit Gitterabdeckung
Ausbau	Inkl. Thermostat, einstellbar von 0 °C bis zu +70 °C Ein-/Ausschalter
Farben	Grau RAL 7035 oder Schwarz RAL 9005

Farbe	Artikelnummer
grau	NTCS19FAN2WG
schwarz	NTCS19FAN2WGSW

Steckdosenleiste T13

Material	Aluminium eloxiert natur / Polypropylen schwarz, halogenfrei, schlagfest
Farbe	orange oder schwarz
Varianten	8xT13, 5xT13
Abmessung	mit Befestigungslaschen (L x T x H): 483.6 mm x 44.4 mm x 44.45 mm (entspricht 1 HE),

Typ	orange	schwarz
8xT13	NTCS3330373	NTCS3330371
5xT13 Überspannungsschutz zertifiziert	-	NTCS3330375

Steckdosenleiste C13

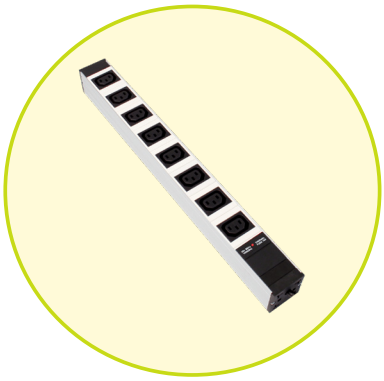

Material	Aluminium eloxiert natur / Polypropylen weiss oder-schwarz, halogenfrei, schlagfest
Farbe	Gehäuse. weiss oder schwarz Steckdoseneinsätze: schwarz
Varianten	8xC13
Abmessung	mit Befestigungslaschen (L x T x H): 483.6 mm x 44.4 mm x 44.45 mm (entspricht 1 HE)

Typ	grau	schwarz
8xC13	NTCS0025362	NTCS0025363

Steckdosenleiste T23

Material	Aluminium eloxiert natur / Polypropylen schwarz, halogenfrei, schlagfest
Farbe	orange oder schwarz
Varianten	8xT23, 6xT23, 5xT23
Abmessung	mit Befestigungslaschen (L x T x H): 483.6 mm x 44.4 mm x 44.45 mm (entspricht 1 HE),

Typ	orange	schwarz
8xT23	NTCS3330429	NTCS3330377
6xT23	-	NTCS8001921
5xT23 Überspannungsschutz zertifiziert	-	NTCS3330380

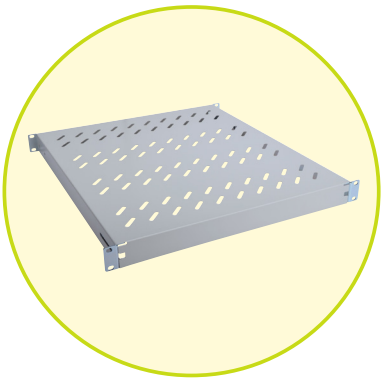

Fachboden Lochblech

Einbau	Festeinbau an den vier Profilschienen
Abmessung	1 HE
Material	stabiles, perforiertes Lochblech
Traglast	bis zu 50 kg
Farben	grau

Gehäusetiefe [mm]	grau	schwarz
600 mm	NTCSFB191V600GR	NTCSFB191V600SW
800 mm	NTCSFB191V800GR	NTCSFB191V800SW
1000 mm	NTCSFB191V1000GR	NTCSFB191V1000SW

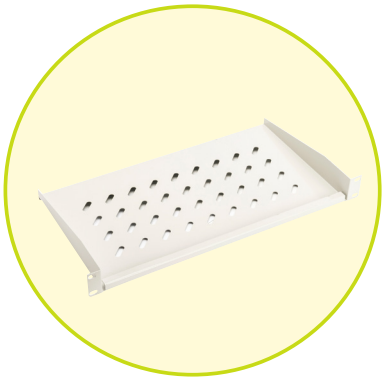

Tablar Lochblech

Einbau	Festeinbau an den vorderen Profilschienen
Material	stabiles, perforiertes Lochblech
Farben	grau oder schwarz

Gehäusetiefe [mm]	Höhen-einheit	Traglast [kg]	grau	schwarz
400	1HE	15	NTCSFB191250GR	NTCSFB191250SW
600	1HE	15	NTCSFB191400GR	NTCSFB191400SW
600	2HE	20	NTCSFB191350GR	NTCSFB191350SW
800	2HE	30	NTCSFB191550GR	NTCSFB191550SW

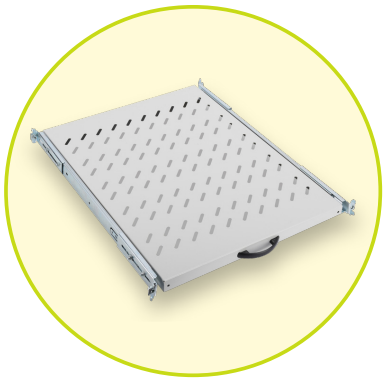

ausziehbarer Fachboden

Material	perforiertes Lochblech bis 54cm ausziehbar mit Griff
Farbe	grau oder schwarz

Gehäusetiefe [mm]	Traglast [kg]	grau	schwarz
1000	65	NTCSFB1921000GR	NTCSFB1921000SW
800	25	NTCSFB192800GR	NTCSFB192800SW
600	25	NTCSFB192600GR	NTCSFB192600SW

Schublade abschliessbar

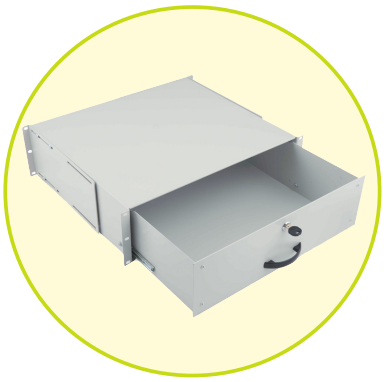

Material	perforiertes Lochblech
Abmessung	1HE bis 3HE
Farbe	grau

Höheneinheiten	Artikelnummer
1 HE	NTCS19KEY1U
2 HE	NTCS19KEY2U
3 HE	NTCS19KEY3U

Baugruppenträger 19“, 1HE

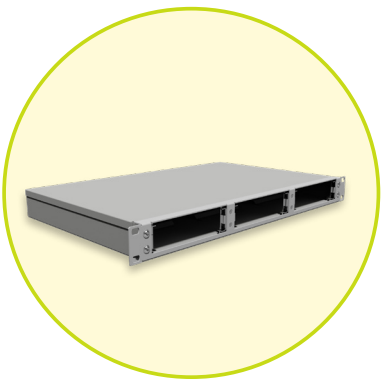

Material	Aluminium
Farbe	grau
Abmessung	(BxHxT) 482,6 mm (19“) x 43,6 mm (1 HE) x 288 mm

Artikelnummer:	BGT1OR

Baugruppenträger 19“, 4HE

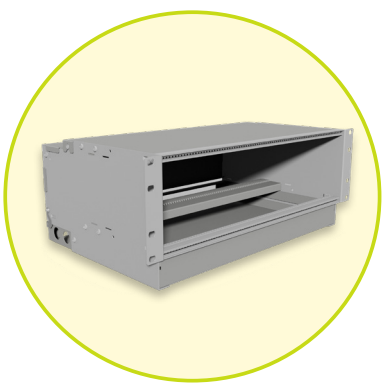

Material	Aluminium
Farbe	grau
Abmessung	(BxHxT) 482,6 mm (19“/ 84 TE) x 178 mm (4 HE) x 298 mm
Kabeleinführung	Hinten rechts/links und seitlich
Kabelentlastung	Zugentlastung mit Kabelbinder seitlich und hinten montierbar

Ausführung	Artikelnummer
ohne Rangierwanne	BGT4OR
mit Rangierwanne	BGT4MR

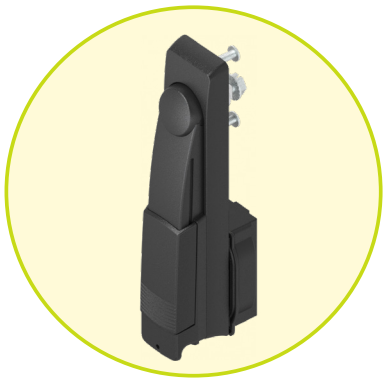

Verschlussset, mechanisch

Mechanisches Verschlussset für Sever-0 und Netzwerkschränke. Das Set umfasst Schwenkgriff für KABA-Zylinder und Adapter für Zunge. Im Set für den Netzwerkschrank sind zusätzlich das Schloss aus PA, und Zunge aus verzinktem Stahl enthalten.

Schranktyp	Artikelnummer
Serverschrank	NTCS104605K3221
Netzwerkschrank	NTCS104605K3205

Verschlussset, elektronisch

Elektronisches Verschlussset für Server- und Netzwerkschränke. Das Set umfasst Schwenkgriff AGENT E mit Kartenleser und Adapter für Zunge. Im Set für den Netzwerkschrank sind zusätzlich das Schloss aus PA, und Zunge aus verzinktem Stahl enthalten.

Schranktyp	Artikelnummer
Serverschrank	NTCS104605K3220
Netzwerkschrank	NTCS104605K3206

Verschlussset Wandschrank mit T-Griff

Verschlussset für Wandschränke mit T-Griff. Das Set umfasst T-Griff vorbereitet für KABA-Zylinder, Verdrehsicherung und Zunge aus verzinktem Stahl. Der KABA-Zylinder ist im SET „NTCS104605K3222“ enthalten.

Zylinder	Artikelnummer
inkl. Zylinder	NTCS104605K3222
exkl. Zylinder	NTCS104605K3223

Panel 48 Ports

Module für 48 Keystone-Einzelmodule, geschirmt
Masse 19“ x 1 HE
Farbe weissaluminium

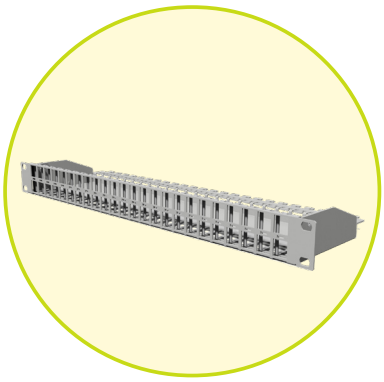

Anzahl Ports	Farbe	Modul	Artikelnummer
48	weissaluminium	Premionet	MT1HE48WA
48	Grau	BTS	MT1HE48BTS

Panel 24 Ports

Module für 24 Keystone-Einzelmodule, geschirmt
Masse 19“ x 1 HE
Farbe weissaluminium, schwarz oder grau

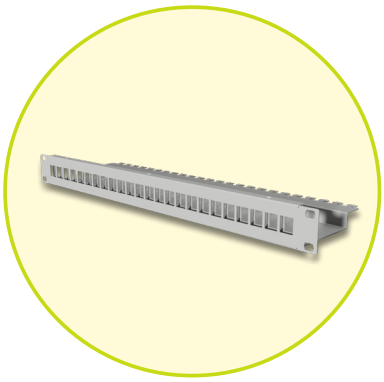

Anzahl Ports	Farbe	Artikelnummer
24	weissaluminium	MT1HE24WA
	schwarz	MT1HE24SW

Panel 16 Ports

Module für 24 Keystone-Einzelmodule, geschirmt
Masse 19“ x 1 HE
Farbe weissaluminium, schwarz oder grau

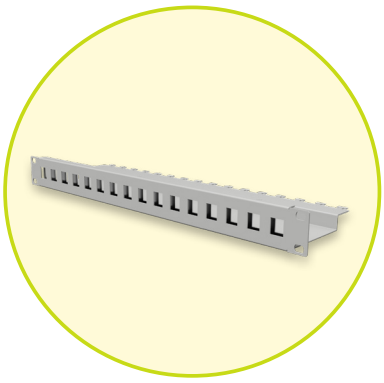

Anzahl Ports	Farbe	Artikelnummer
16	weissaluminium	MT1HE16WA
	schwarz	MT1HE16SW
	grau	MT1HE16GR

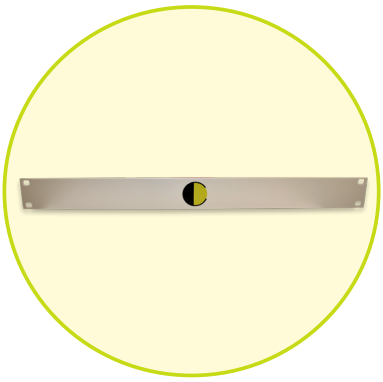

Blindplatten

Material	Aluminium 3mm eloxiert
Masse	1 HE, 2 HE, 3 HE individuell bedruckbar

Masse	Artikelnummer
1 HE	BP1HEELOX
2 HE	BP2HEELOX
3 HE	BP3HEELOX
Logodruck	LOGOP

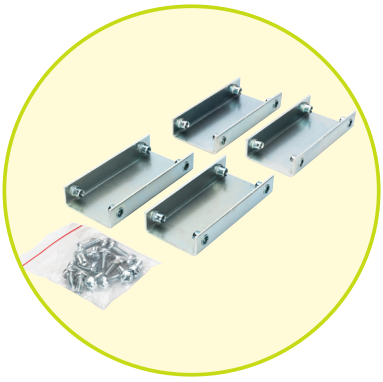

Anreihset

Anreihverbindungsset für 19“ Netzwerkschränke und Serverschränke. Befestigung an den senkrechten Rahmenstreben, Stahl. Größe (HxBxT): 23x46x130 mm. Galvanisiert, 4 Bügel inkl Schrauben

Schranktyp	Artikelnummer
Serverschrank	NTCS19BGLS
Netzwerkschrank	NTCS19BGL1

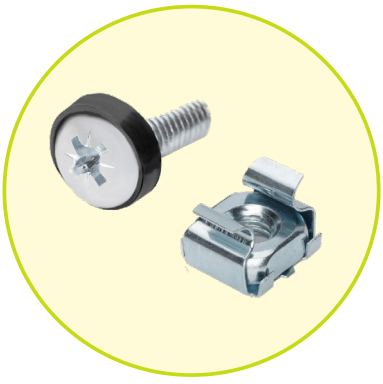

Schraubensatz

Beschreibung	Schrauben und Käfigmuttern für 19“ Schränke
Gewinde	M6 / Kopf MS

Farbe	VPE	Artikelnumme
grau	50	NTCS19SETSS
grau	4	NTCS19SETSS/4

Rangiermaterial

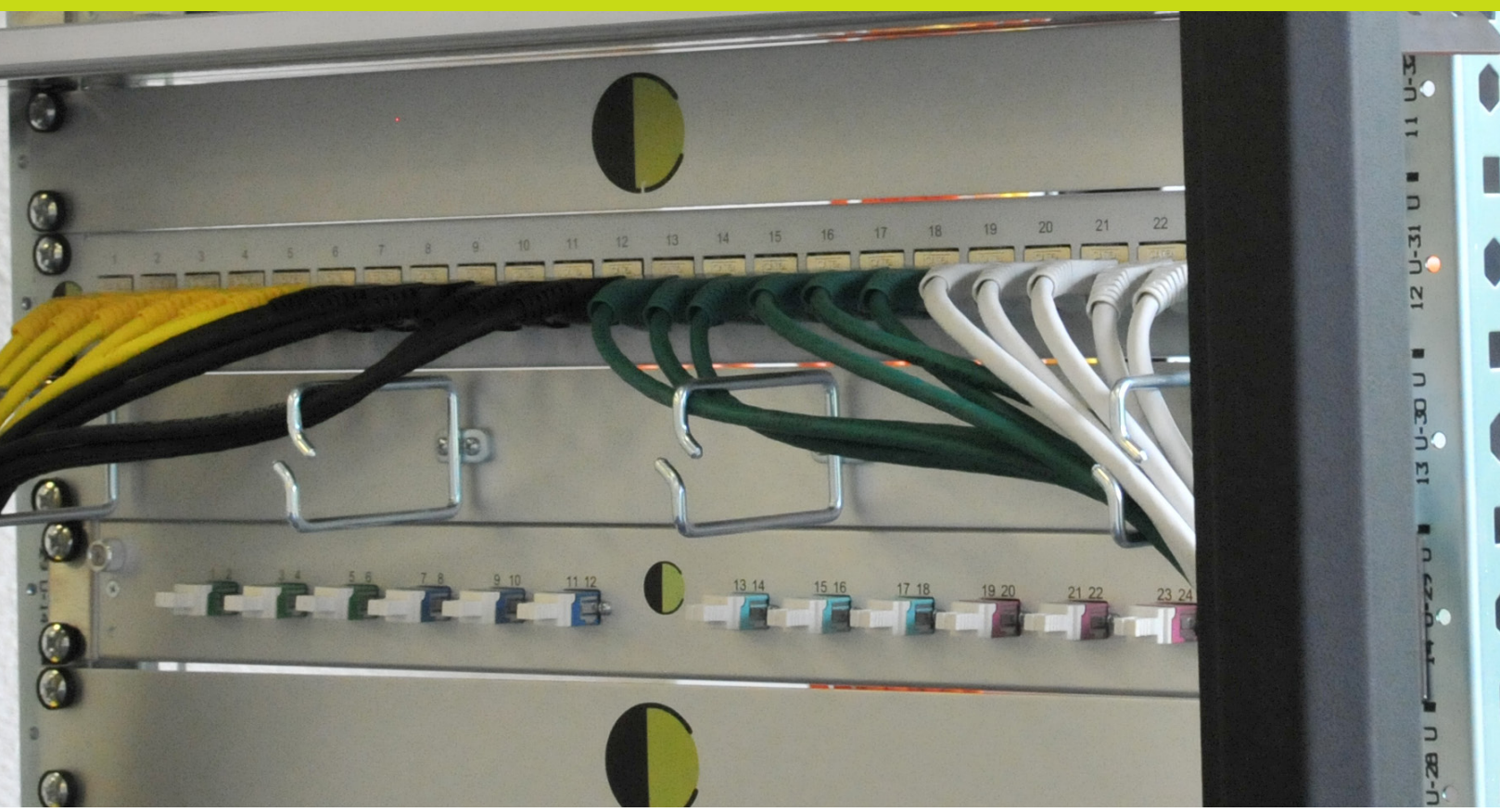

Die NETTEC solution AG bietet Ihnen Rangier-Produkte. Sie ermöglichen saubere und strukturierte Kabelführung in jedem Netzwerk- oder Serverschrank. Eine massgeschneiderte Lösung für jede Höheneinheit.

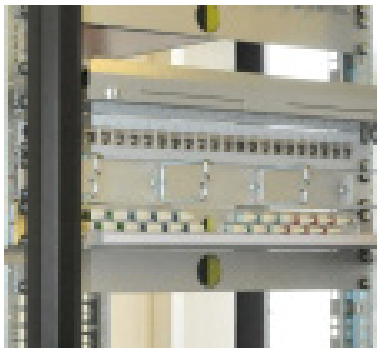

Rangierpanel 19“ mit Bügeln

Material	Aluminium eloxiert
Zugentlastung	Rangierbügel 4 Stück, zweifach verschraubt
Ringgrössen	42
Abmessung	19“ x 1/2HE x 55/70/88 mm

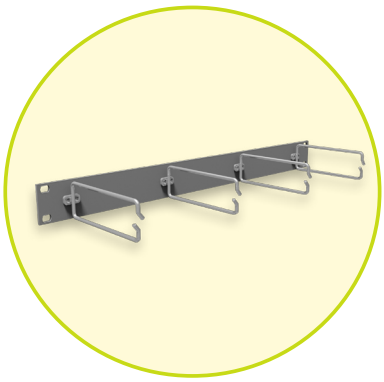

Ringgrösse	HE	Artikelnummer
55 mm	1	RP1HE55AGR
70 mm	1	RP1HE70AGR
88 mm	1	RP1HE88AGR
70mm	2	RP2HE70GR
120mm	2	RP2HE120GR

Rangierpanel 19 PN

Material	Robustes Stahlblech
Zugentlastung	5x Stahlbügel (40x60mm)
Farbe	grau und schwarz
Abmessung	19“ x 1HE x 482.6 mm

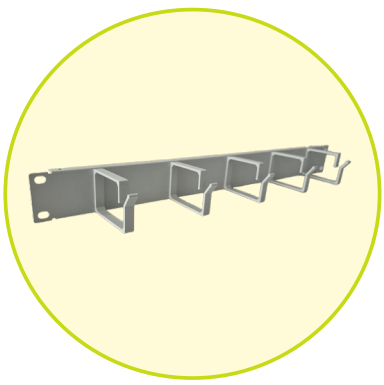

Artikelnummer	NTCS19RP1HE60GR
Artikelnummer	NTCS19RP1HE60SW

Rangierbügel

Material	Rundstahl verzinkt
Ringgrössen	87 oder 120mm tief
Montage	für Front- oder Seitenmontage

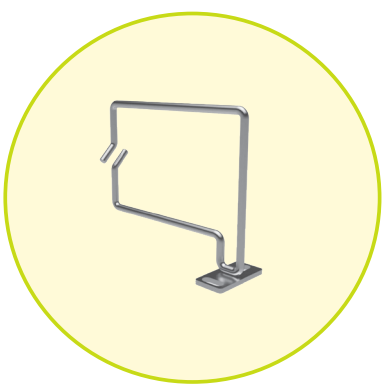

Ringgrösse	Montage	Artikelnummer
120mm	Seite	RB80X120

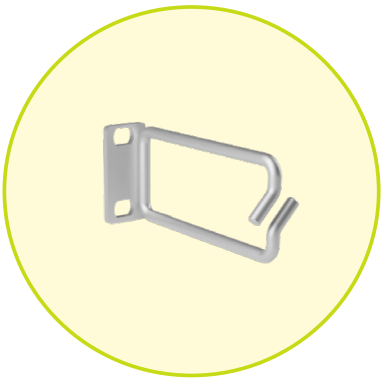

Frontrangierbügel

Einbau	seitliche Montage
Abmessung	18 HE mit 10 Rangierbügeln
Farbe	schwarz

Ringgrösse	Artikelnummer
87mm	RB1HE87
120mm	RB1HE120

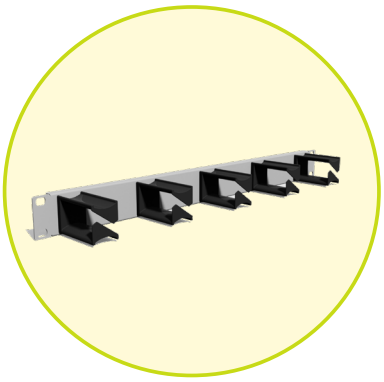

Rangierpanel 19“ mit Kunststoffbügeln

Material	Aluminium
Zugentlastung	Rangierbügel 5 Stück, Kunststoff
Ringgrössen	60mm
Abmessung	19“ x 1HE x 60 mm

Artikelnummer:	RP1HE60KWA

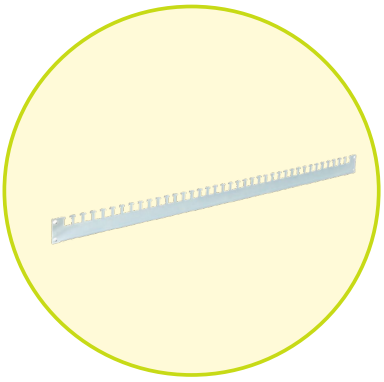

Kabelauffangschiene

Einbau	seitliche Montage
Abmessung	18 HE mit 10 Rangierbügeln
Farbe	schwarz

Gehäusetiefe [mm]	Artikelnummer
1000	NTCS19ORG1000P
800	NTCS19ORG800P
600	NTCS19ORG600P

Rangiermanagement

Einbau	seitliche Montage
Abmessung	18 HE mit 10 Rangierbügeln
Farbe	schwarz

Artikelnummer	RM18HESW

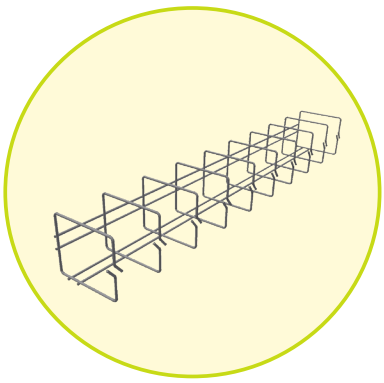

Rangierwanne 19“ einteilig

Material	Aluminium eloxiert
Zugentlastung	seitlich
Abmessung	19“ x 39mm x 74mm
Montage	Front

Artikelnummer	RW1T87GR

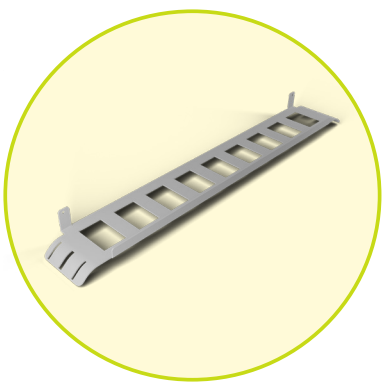

Rangierwanne 19“ mit Umlenkschikanen

Material	Aluminium eloxiert
Zugentlastung	mit 6 Umlenkschikanen
Abmessung	19“ x 1 HE x 89 mm

Artikelnummer	RW1HE87GR

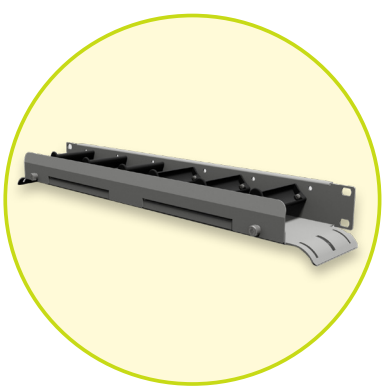

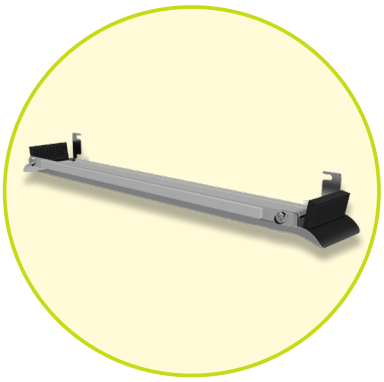

Rangierwanne 19“ mit Gummi

Material	Aluminium eloxiert
Zugentlastung	seitlich mit Gummi
Abmessung	19“ x 1 HE x 85 mm

Artikelnummer	RW3TG87GR

Für jedes Projekt da

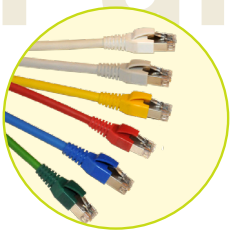

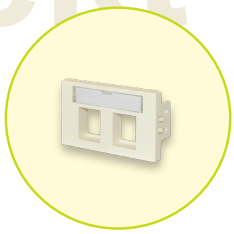

Kupfer

Das Kupfer-Sortiment besteht aus individuellen Konfektions-Produkten, Dienstleistungen vor Ort und einem breiten Angebot an Netzwerkkomponenten.

Die NETTEC solution AG konfektioniert elektrisch und mechanisch hervorragende Rangierkabel der Kategorien 5, 6 und 6A. Die Auswahl von bis zu neun Kabelmantelfarben und zehn Knickschutzfarben ermöglicht eine übersichtliche Installation. Die Kabel können einseitig oder beidseitig und auf Wunsch mit fortlaufender Nummerierung beschriftet werden. Ergänzt wird das Netzwerkpatchkabelsortiment durch Telefonpatchkabel (RJ45, RJ11).

Das Kupfer-Sortiment umfasst Produkte vom Verteilkasten bis zur Dose für unterschiedliche UKV-Systeme. Wir bieten Module der Kategorien 5_E bis 8.I als geschirmte oder ungeschirmte Ausführung an. Desweiteren bieten wir ein volles Portfolio an Installationskabeln an. Das Sortiment deckt Kabel der Kategorien 5_E bis 8.II mit Kabelaufbau AWG 22 bis 26 ab. Die Installationskabel sind in unterschiedlichen Brandschutzklassen (E_{CA}, D_{CA}, C_{CA} und $B2_{CA}$) erhältlich. Das Material wird direkt ab Lager in Kartonboxen oder auf Bobine zugestellt. Unsere Um- und Abroll-Optionen ermöglichen auch eine Lieferung von Längen nach Kundenwunsch.

Multimedia-Kit für den Wohnungsbau

Das Multimedia-Kit kombiniert eine FTTH-Dose, bis zu 16 Keystone-Module und 2 FLF-Anschlüsse. Die Masse ermöglichen eine Montage in Hagerkästen. Der Deckel ist individuell mit Firmenlogo und Kontaktangaben bedruckbar. Bei Bedarf bieten wir auch eine Aufschaltung vor Ort an.

Als Zubehör bieten wir geschirmte und ungeschirmte Kat. 6 und Kat. 6A Keystone-Module, wie auch verschiedene FLF-Ausführungen an.

Die FTTH-Dosen werden mit 2 oder 4 LC-Kupplungen vorkonfektioniert. Als Installationskabel eignen sich die Kabelboxen (Karton, 305m) Kat. 5E, Kat. 6, Kat. 6A und Kat. 7, geschirmt oder ungeschirmt.

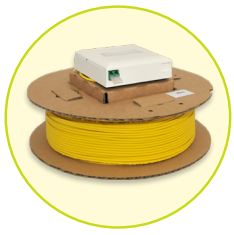

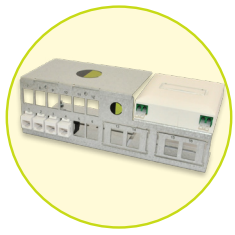

as richtige Produkt

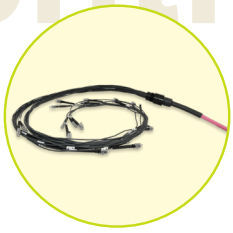
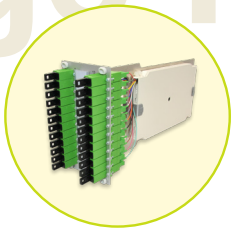

Fiberoptic

Das Fiberoptic-Sortiment besteht aus individuellen Konfektions-Produkten, Spleissarbeiten vor Ort und verschiedenen Rohmaterialien.

Die Konfektion wird mit allen Steckern (E2000, LC, SC, ST, FC, MPO) und Kabeln im Bereich Singlemode und Multimode (OM1, OM2, OM3, OM4, OM5) angeboten. Neben Patchkabeln werden FTTH-Dosen, Kabelaufteiler, AP-Boxen, Hutschienenmodule, 19 Zoll-KEV und BGT-Einschubmodule vorkonfektioniert oder spleissbereit ausgebaut. Spleisszubehör und Bestückungsmaterial sind auch einzeln erhältlich.

Wir bieten Gesamtlösungen im Bereich Fiberoptic-Projektabwicklung. Dazu gehören Spleissungen und Messungen vor Ort nach den gewünschten Normen und Vorschriften.

Desweiteren liefern wir Installationskabel mit bis zu 432 Fasern in unterschiedlichen Brandschutzklassen.

Die NETTEC solution AG bietet eine breite Produktepalette im Bereich Netzwerktechnik an. Gerne beraten wir Sie, um das richtige Produkt für Ihr Projekt zu finden.

Allgemeine Geschäftsbedingungen

1 Anwendungsbereich und Geltung

1.1 Für sämtliche Lieferungen gelten die nachstehenden Bedingungen, sofern nicht schriftlich abweichende Vereinbarungen getroffen werden. Sie gehen anders-lautenden Konditionen, die vom Besteller übersandt wurden oder sich auf dessen Schriftstücken befinden, in jedem Fall vor.

1.2 Abweichungen erfordern eine schriftliche Vereinbarung.

2 Vertragsabschluss

2.1 Mit unserer Auftragsbestätigung, welche unsere Konditionen enthält, kommt der Vertrag zwischen Besteller und uns zustande.

3 Gegenstand der Lieferung/Leistung

3.1 Unsere Auftragsbestätigung umschreibt zusammen mit unserem Zeitpunkt der Auftragsbestätigung gültigen Datenblättern den Gegenstand unserer Lieferung und deren Eigenschaften. Andere öffentliche Äusserungen, Anpreisungen und Werbeaussagen sind unverbindlich. Wir behalten uns vor, aus Gründen der Konstruktion oder der Fabrikation von Angaben in den Datenblättern abzuweichen,

3.2 Über- und Unterlieferungen sind bis zu 5% der bestellten Menge zulässig und werden gemäss der effektiven gelieferten Menge verrechnet.

4 Schutzrechte

4.1 Alle Schutzrechte inklusive Know-How im Zusammenhang mit den gelieferten Gegenständen oder den erbrachten Leistungen stehen uns zu. Dies gilt insbesondere für individuelle Projekte.

5 Lieferbedingungen

5.1 Wir liefern EXW nach Incoterms 2010 ab Konfektion/Zentrallager Schlieren. Wir organisieren den Transport auf Kosten und Risiko des Bestellers.

5.2 Teillieferungen sind zulässig.

5.3 Unsere Angaben über Masse und Gewichte sind annähernd und unverbindlich.

5.4 Liefern wir nach einem anderen Incoterm, sind Sendungen mit allfälligen Transportschäden mit qualifiziertem Vorbehalt anzunehmen und uns zwecks Tatbestandsaufnahme unverzüglich zu melden.

6 Termine

6.1 Wir bemühen uns, vereinbarte Liefertermine einzuhalten. Diese verstehen sich ab Werk. Können wir einen Liefertermin nicht einhalten, kann uns der Besteller eine Nachfrist von mindestens 4 Wochen ansetzen.

6.2 Halten wir diese nicht ein, stehen dem Besteller die Möglichkeiten offen, die ihm das Gesetz bei Schuldnerverzug einräumt. Vorbehalten bleibt Ziffer 6.3.

6.3 Wir schliessen jeden Schadenersatz und jede Haftung bei Nichteinhaltung der Liefertermine aus.

7 Preise, Preislisten, Preisstellung

7.1 Sämtliche Preise sind Tagespreise, die jederzeit dem Markt angepasst werden können.

7.2 Falls nicht ausdrücklich erwähnt, gelten die Preise exkl. der gesetzlich geschuldeten Mehrwertsteuer.

7.3 Die Gültigkeitsfrist unserer Offerten ist auf dem Angebot vermerkt, ansonsten sind sie 3 Tage ab Angebotsdatum gültig.

7.4 Mindestfakturabetrag beträgt pro Rechnung / Bestellung CHF 25.00

7.5 Unsere Rechnung ist innerhalb der in der Auftragsbestätigung angegebenen Frist und den angegebenen Konditionen zu bezahlen.

7.6 Für verspätete Zahlungen behalten wir uns vor, Mahnspesen, und oder Verzugskosten geltend zu machen

7.7 Ist der Besteller mit Zahlungen im Rückstand oder werden uns Umstände bekannt, welche die Kreditwürdigkeit des Bestellers mindern,

werden alle unsere Forderungen sofort fällig. In diesen Fällen sind wir berechtigt, ausstehende Lieferungen und Leistungen nur gegen Vorauszahlung oder Sicherheitsleistungen auszuführen oder nach erfolgter Mahnung vom Vertrag zurückzutreten

8 Rücknahmen

8.1 Restemengen werden nicht zurückgenommen.

8.2 Rücknahmen von neuwertiger, ungebrauchter Lagerware in Originalverpackung können nur nach vorher schriftlicher Vereinbarung erfolgen. Spezialteile, Artikel mit Sonderfarben oder Sonderkonstruktionen können nicht zurückgenommen werden. Bei Rücksendungen ist der Lieferschein beizulegen oder die Lieferscheinnummer anzugeben.

8.3 Für die vom Lieferanten nicht verschuldeten Retouren erfolgt ein Abzug auf Gutschrift von mindestens 20% des Brutto-Retouren-Betrages. Für Ware, welche bei unserer Eingangsprüfung Mängel aufweist, erfolgt keine Gutschrift

9 Eigentumsvorbehalt

9.1 Bis zur vollständigen Bezahlung bleiben die gelieferten Gegenstände unser Eigentum. Wir sind berechtigt, diesen Eigentumsvorbehalt in den gesetzlichen Formen registrieren zu lassen.

9.2 Der Besteller ist auf Aufforderung zur Herausgabe der Vorbehaltsware verpflichtet, sofern er in Zahlungsverzug kommt oder unsere Forderungen gefährdet erscheinen.

10 Gewährleistung

10.1 Wir liefern nach Muster oder Zeichnung (Datenblatt gemäss Ziffer 3.1 dieser Allgemeinen Geschäftsbedingungen) einwandfreie Ware.

10.2 Der Besteller hat die von uns gelieferten Gegenstände oder die von uns erbrachten Leistungen innert 8 Arbeitstagen zu prüfen und uns allfällige Mängel schriftlich anzuzeigen.

10.3 Liegen Mängel vor, die wir zu verantworten haben, liefern wir nach unserer Wahl einwandfreie Ware kostenlos nach oder bessern unsere Leistung kostenlos nach.

10.4 Weitere Ansprüche des Bestellers, insbesondere Mangelfolgeschäden, schliessen wir soweit gesetzlich zulässig aus. Schadenersatz leisten wir nur bei grober Fahrlässigkeit oder vorsätzlicher Pflichtverletzung. Alle weiteren Ansprüche des Bestellers sind auf folgenden Wert begrenzt: Rechnungsbetrag für unsere Lieferung oder Leistung.

11 Anwendbares Recht

11.1 Im Übrigen ist auf das Vertragsverhältnis schweizerisches Recht anwendbar.

12 Gerichtsstand

12.1 Gerichtsstand ist Zürich.

NETTEC solution AG
Badenerstrasse 116
8952 Schlieren

044 500 90 60
info@ntcs.ch
www.ntcs.ch